SECUPARTS

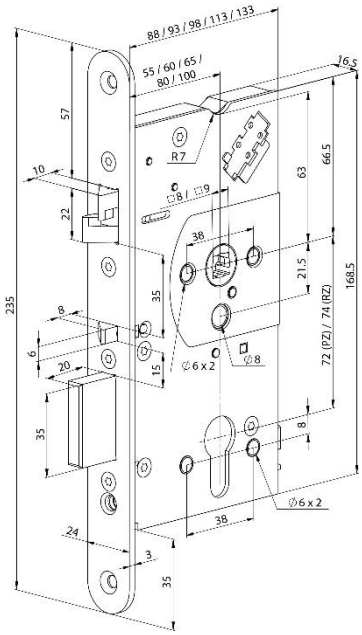

Technische gegevens

Bedrijfstemperatuur:	-20 °C tot 60 °C	**Krukgat:**	9 mm
Dagschoot:	10 mm	**Doornmaten:**	55, 60, 65, 80, 100 mm
Nachtschoot:	20 mm	**Model voorplaat:**	afgerond
Afstand:	72 mm	**Materiaal voorplaat:**	rvs geborsteld
Uitsparing:	17 mm	**Afmetingen voorplaat:**	235x24 mm

Toepassingen:

- Toegangscontrolesystemen (waarin dubbelzijdig gecontroleerde situaties gewenst zijn)
- Alarminstallaties (waarin dubbelzijdig gecontroleerde situaties gewenst zijn)

Eigenschappen

- Mechanisch zelfvergrendelende dag- en nachtschoot
- Mechanische paniekfunctie
- Dubbelzijdig gestuurd
- Universele aansluitspanning
- Tweedelige dagschoot
- Diverse doornmaten
- Universele draairichting

Signaleringen

- Nachtschoot in
- Nachtschoot uit
- Hulpschoot in
- Deurkruk naar beneden
- Cilinder bediend
- Kabelsabotage

Normen

EN12209, EN14846, EN61000-6-1, EN61000-6-3, NEN5089 SKG**