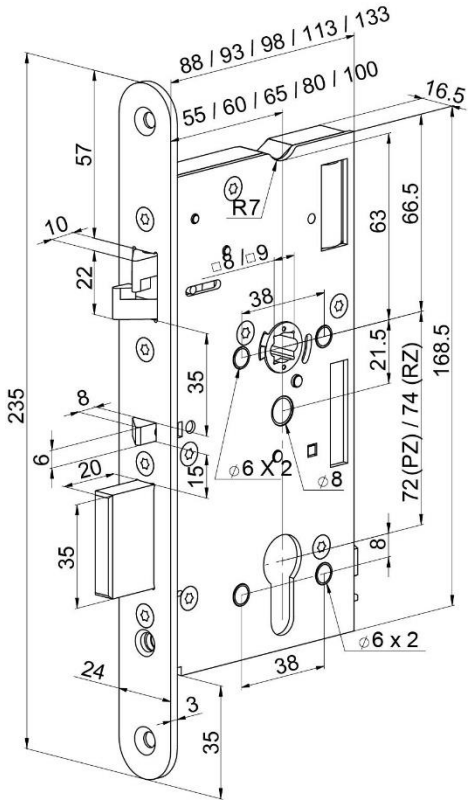

Technische gegevens

Bedrijfstemperatuur:	-20 °C tot 60 °C	**Krukgat:**	9 mm
Dagschoot:	10 mm	**Doornmaten:**	55,60, 65, 80, 100 mm
Nachtschoot:	20 mm	**Model voorplaat:**	afgerond
Afstand:	72 mm	**Materiaal voorplaat:**	rvs geborsteld
Uitsparing:	17 mm	**Afmetingen voorplaat:**	24x235 mm

Toepassingen:

- Toegangscontrolesystemen

Eigenschappen

- Mechanisch zelf vergrendelende dag- en nachtschoot
- Mechanische paniekfunctie
- Universele aansluitspanning
- Gecontroleerde zijde instelbaar
- Tweedelige dagschoot
- Diverse doornmaten
- Universele draairichting
- Inclusief stuurunit EA420

Normen

EN12209, EN14846, EN61000-6-1, EN61000-6-3, EN179, EN1125, EN16341